Хозяйственно-бытовые очистные "BioPlast BIO-35 UV"

Приложение N_____
К договору поставки N_____ от_____
Спецификация N_____

Разрез 1-1

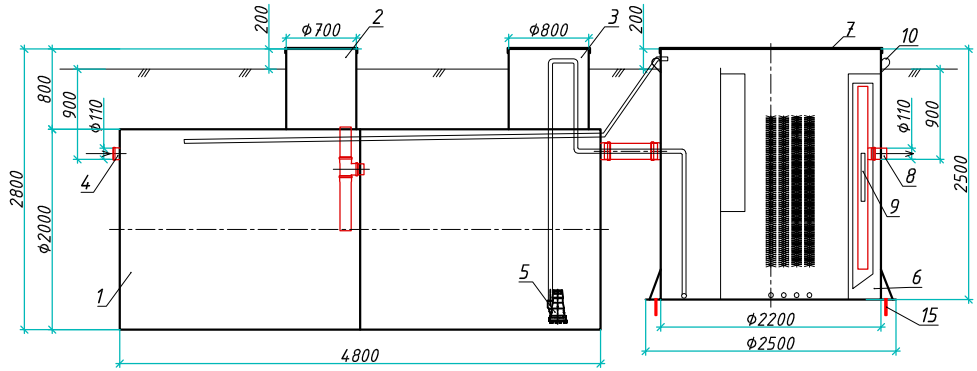

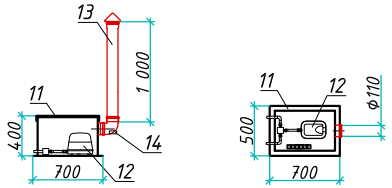

Вид сверху

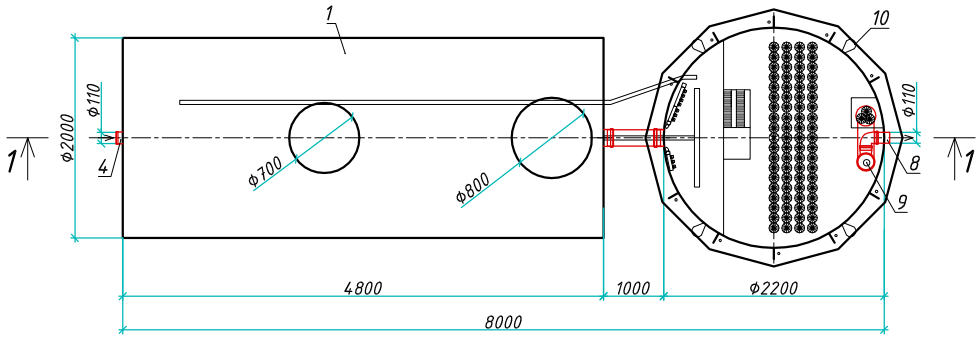

Дата _____ Дата _____

Подпись _____ М.П. Подпись _____ М.П.

Транспортировочный вес - 670кг (отстойник)
Транспортировочный вес - 680кг (реактор)
Вес в аварийном состоянии - 16200кг (отстойник)
Вес в аварийном состоянии - 10200кг (реактор)

Экспликация оборудования и сооружений N

Поз.	Наименование	Кол-во	Мат-ал	Примечание
1	Корпус (отстойник)	1	ПП	D=2000мм, L=4800мм
2	Горловина с крышкой	1	ПП	D=700мм, H=800мм
3	Горловина с крышкой	1	ПП	D=800мм, H=800мм
4	Подводящий патрубок (раструб/муфта)	1	ПП	DN/OD 110
5	Погружной насос	2		1+1на склад
6	Корпус (реактор)	1	ПП	D=2200мм, H=2500мм
7	Крышка	1	ПП	
8	Отводящий патрубок	1	ПП	DN/OD 110
9	Лампа УФ обеззараживания	1		
10	Транспортировочные петли	4	ПП	
11	Компрессорный отсек	1	ПП	L=700мм, S=500мм, H=400мм
12	Компрессор	1		
13	Вентиляционный грибок	1	ПП	DN 110
14	Патрубок для ввода кабелей	1		
15	Анкерные болты	12	Ст3	

Изм.	Лист.	Документ	Подпись	Дата
Разраб.		Антоненко Д.Б.		
Проверил		Шиляев В.В.		

ООО "Блорэй"

Хозяйственно-бытовые очистные "BioPlast BIO-35 UV"

Стадия	Лист	Листов
	1	1

Blorey

www.blorey.com m.+7 (861) 212-97-00

Взам. инв. N | Подпись и дата | Инв. N подл.

Формат А3